2021/11/11

テクニカルブラケット

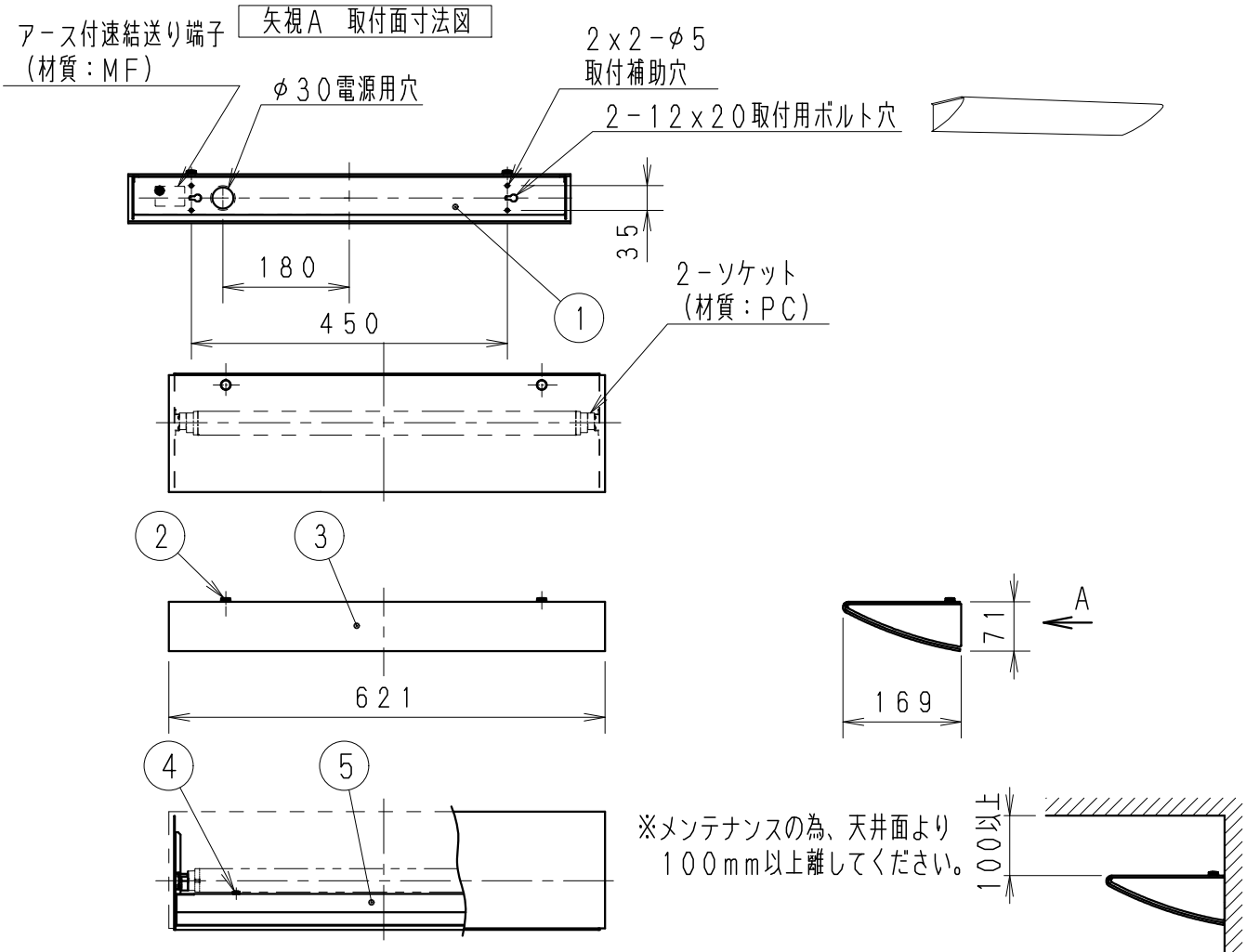

※メンテナンスの為、天井面より
100mm以上離してください。

無線調光タイプ（Smart LEDZ Fit/Fit Plusシステム適合）

- 調光率5～100％（無線信号制御方式）
- 適合システム機器のご使用方法は
  Smart LEDZ Fit/Fit Plusシリーズのカタログを参照ください。
- 通信距離　半径25m以内　※通信距離は設置環境により異なる場合がありますのでご了承ください。
- その他の調光制御システム（旧Smart LEDZを含む）でご使用出来ません。

※LED素子は白熱灯・蛍光灯などの一般光源に比べバラツキがあるため
発光色、明るさが異なる場合がありますのでご了承ください。

⚠安全に関するご注意

- この器具は、5℃～35℃の温度範囲でご使用ください。
  高温で使用すると　不点・火災の原因となります。
- この器具は、屋内用です。屋外や、軒下および湿気の多い場所、湯気が直接当たる場所、粉塵・腐食性ガスが発生する場所、油分の影響を受ける場所では、使用できません。
  誤って使用の場合、器具の落下及び絶縁不良、感電等の原因となります。
- 木ビス施工用器具です。必ず補強材のある取付面に施工ください。
  指定以外の取り付けを行うと、取付面の破損、器具の落下の原因になります。
- 器具の取付けは、凹凸面のない平面に取付けください。
- 特に振動の激しい場所、強い風が当たる場所には使用できません。
- 器具の送り容量は15A以下です。容量を超えると発熱・火災の原因となります。
  また照明器具以外の負荷は接続しないでください。
- 端子台へ確実に電源線を接続ください。
- 安全のために　点灯時および点灯中はLED光源を直視しないでください。

白　日塗工：N-93・マンセル：N9.3（近似値）

部番	部品名	材質・素材厚	数量	備考
6				
5	反射板	鋼板・t0.6	1	白艶消
4	反射板取付ビス	シンチュウ・M4	2	白艶消
3	セード	アクリル・t3	1	乳白マット
2	セード取付ビス	ユリア樹脂／鋼・M4	2	頭部：白
1	本体	鋼板・t1.0	1	白艶消

特記事項　・壁取付専用　・LEDユニット別売
・Smart LEDZ TUBE-Ss ユニット20Wタイプ 適合
・LEDZ TUBE ユニット 20Wタイプ 適合
・LED光源寿命40000時間
（JIS C8155：2010準拠）

適合ランプ　球別　LEDZホワイトチューブユニット20W TYPE（電源内蔵タイプ）適合ランプと定格値は2ページ目の別表（LEDZ TUBE-5）をご参照ください。

W・数　－

器具質量　約　2.0 Kg

型番　ERB6189W

承認	検印	作成
小西	三沢	嶋田

尺度　1/10

ENDO

単位　mm　第三角法（JIS A-4）　ERB6189W-K　株式会社　遠藤照明

2021/06/24

定格一覧表（２０Ｗｘ１タイプ）

LEDZ TUBE series （電源内蔵）

ホワイトチューブユニット φ32 アパレルホワイトタイプ

		明るさタイプ	型番	色温度		演色性 (Ra)	定格電圧 (V)	周波数 (Hz)	入力電圧 (V)	入力電流 (mA)	消費電力 (W)
FL 20w 器具相当	Fit/Fit Plus 無線調光	ハイパワータイプ 1500lmタイプ	FAD-712W	アパレルホワイト	4200Ktype	95	AC100 -242	50/60	100	122	11.7
									200	62	11.6
			FAD-712WW	アパレルホワイト	3500Ktype				242	52	11.6

ホワイトチューブユニット φ32

		明るさタイプ	型番	色温度		演色性 (Ra)	定格電圧 (V)	周波数 (Hz)	入力電圧 (V)	入力電流 (mA)	消費電力 (W)
Hf 16w 器具相当	Fit/Fit Plus 無線調光	ハイパワータイプ 1500lmタイプ	FAD-537N	昼白色	5000Ktype	82	AC100 -242	50/60	100	122	11.7
			FAD-537W	ナチュラルホワイト	4000Ktype				200	62	11.6
			FAD-537WW	温白色	3500Ktype						
			FAD-537L	電球色	3000Ktype				242	52	11.6
FL 20w 器具相当	非調光タイプ	エコノミータイプ 1000lmタイプ	RAD-526NC	昼白色	5000Ktype	82	AC100 -242	50/60	100	70	6.7
			RAD-526WC	ナチュラルホワイト	4000Ktype				200	36	6.7
			RAD-526LC	電球色	3000Ktype				242	31	6.8

ホワイトチューブユニット φ32 調光調色タイプ

	型番	色温度	演色性 (Ra)	定格電圧 (V)	周波数 (Hz)	入力電圧 (V)	入力電流 (mA)	消費電力 (W)
Fit/Fit Plus 無線調光	FAD-877X	調光調色 6500K~2700K （調光率1%~100%）	82	AC100 -242	50/60	100	115	11.3
						200	58	11.1
						242	50	11.3

特記事項

LEDZ TUBE UNIT 20Wタイプ1灯

型番

LEDZ TUBE- 5

承認	検印	作成
三沢	村山	北井

ENDO

単位 mm 第三角法（JIS A-4） LEDZ TUBE- 5 株式会社 遠藤照明