2023/07/04

スクエアベースライト(埋込下面乳白パネル)

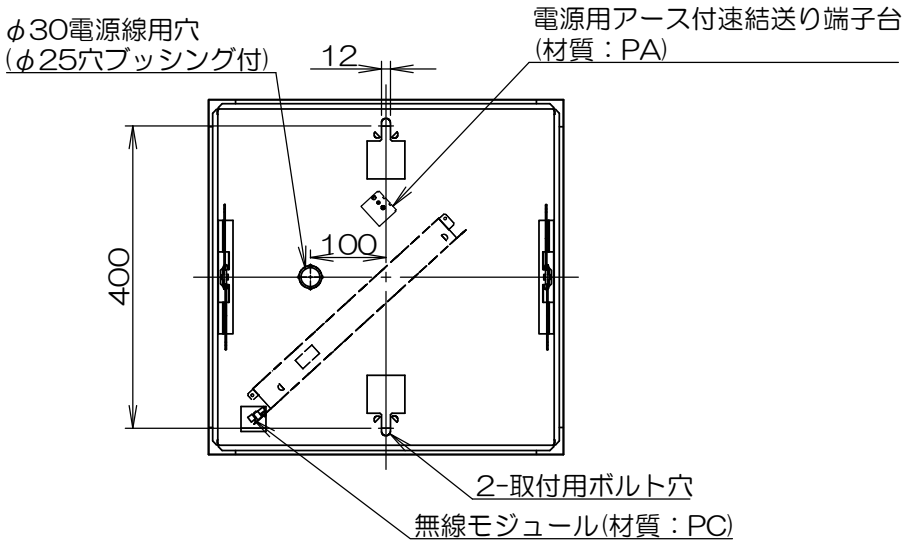

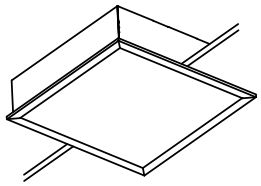

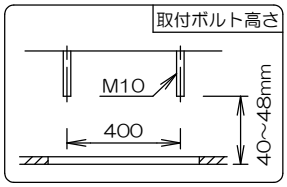

断熱材、防音材ご使用の場合は下図のように施工してください。

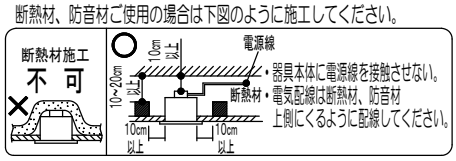

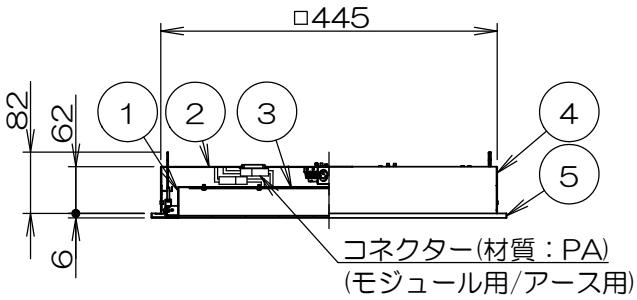

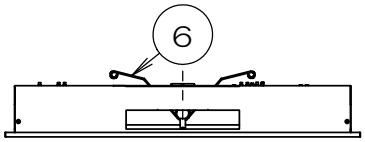

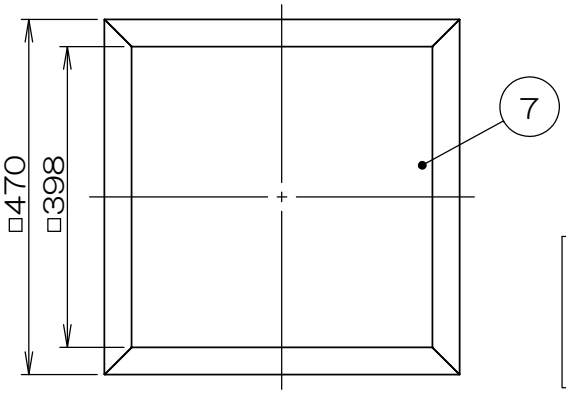

埋込穴寸法

□450±2

無線調光タイプ
(Smart LEDZ Fit/Fit Plusシステム適合)
- ●調光率1～100%(無線信号制御方式)
- ●適合機器の詳細はカタログを参照ください。
- ●その他の調光制御システム(旧Smart LEDZを含む)では使用できません。
- ●通信距離　見通し半径25m以内

※設置環境により25m以内でも通信できない場合がありますので施工前に確認ください。

定格電圧 (V)	入力電流 (mA)	消費電力 (W)	器具光束 (lm)	消費効率 (lm/W)	
AC100	383	37.9	5256	140.9	Smart LEDZ Fit (無線調光) (調光率1～100%)
AC200	194	37.3			
AC242	168	37.7			

※LED光源について
LED素子は白熱灯・蛍光灯などの一般光源に比べバラツキがあるため発光色、明るさが異なる場合がありますのでご了承ください。
※電源スイッチを入り切りした時に、一瞬明るく光った後で調光、点灯状態になる場合があります。

枠:白 日塗工:N-93・マンセル:N9.3(近似値)

⚠安全に関するご注意

- 天井埋込専用器具です。断熱施工天井では使用できません。
- 傾斜天井・凹凸のある天井・やわらかい天井には取付けないでください。指定以外の取付けを行うと、天井材の破損、器具の落下の原因になります。
- 取付けは必ずボルト長さの指定寸法で施工してください。(必ずダブルナット・平座金・バネ座金(別途)で施工ください。指定以外の取付けを行うと、火災・落下の原因となります。
- この器具は、5℃～35℃の温度範囲でご使用ください。高温で使用すると不点、火災の原因となります。
- 一般屋内用器具です。屋外や水気・湿気のある場所、腐食性ガスの発生する場所、振動のある場所では使用できません。LEDの光学性能に影響を与える恐れや劣化・不点灯および故障や絶縁不良による火災・感電・落下の原因となります。
- 特に振動の激しい場所、強い風が当たる場所には使用できません。そのまま使用すると器具落下の原因となります。
- 電源線、アース線を端子台へ確実に接続してください。アースが不完全な場合には感電の原因となります。
- 端子台の送り容量は15A以下でご使用ください。
- コネクターの接続は確実に接続ください。
- 取付バネは確実に本体に引っ掛けてください。
- 安全のために点灯時および点灯中はＬＥＤ光源を直視しないでください。

部番	部品名	材質・素材厚	数量	備考
7	アクリルパネル	ＰＭＭＡ・t1.4	1	乳白
6	枠取付バネ	鋼線・t1.6	2	
5	枠	鋼板・t0.5	1	白
4	本体	鋼板・t0.6	1	
3	LEDモジュール	6500K-2700K (300EA)	1	LEDモジュール交換不可
2	電源ユニット		1	(100V-242V)
1	反射板	鋼板・t0.5	1	白

特記事項
- 無線調光タイプ
- LED光源寿命40,000時間
(LED光源寿命はJIS C8155：2010に準拠、光束維持率70%以上)

適合ランプ 球付
- FHP32W×3灯相当LEDモジュール(交換不可)
- ベース配光タイプ
- 調光調色タイプ(6500K-2700K)
- Ra82

W・数 －

器具質量 4.3kg

型番 EFK1030W

承認	検印	作成
三沢	村山	青木

尺度 1/10

ENDO

単位 mm　第三角法 (JIS A-4)

EFK1030W- K

株式会社 遠藤照明