2011/10/24

ベースダウン

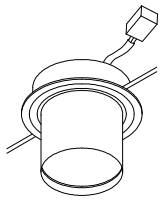

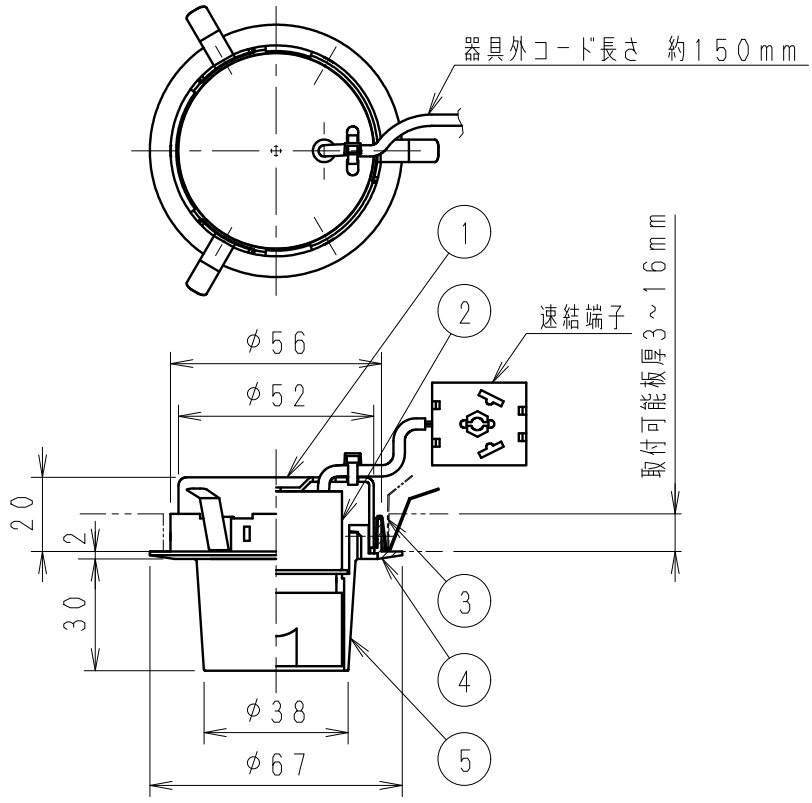

石膏ボード
埋込穴寸法

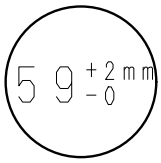

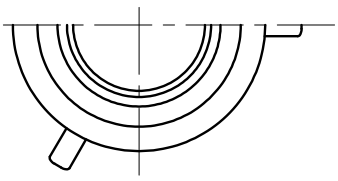

埋込穴寸法

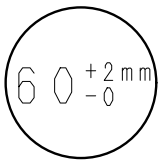

定格光束 (lm)	固有エネルギー消費効率 (lm/W)
24	12

広角配光タイプ

※LEDは発光色や明るさがバラつく場合がありますのでご了承ください
※パイロットランプを内蔵したスイッチとの組合せではLEDが完全に消灯しない場合があります

入力電圧 (V)	入力電流 (mA)	入力容量 (VA)	入力電力 (W)	二次電圧 (無負荷時) (V)	LED電流 (mA)	周波数 (Hz)	力率
100	36	3.6	2.0	5.0	350	50/60	低

白　日塗工：N－93・マンセル：N9.3（近似値）

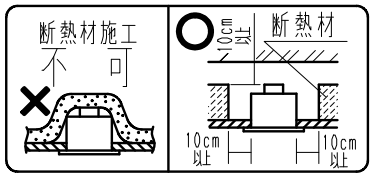

部番	部品名	材質・素材厚	数量	備考
7				
6				
5	フード	アルミ	1	白艶消
4	枠	アルミダイキャスト	1	白艶消
3	取付バネ	ステンレス	3	
2	LEDユニット		1	
1	本体	アルミ	1	白艶消

特記事項
・天井取付専用
・調光不可
・LED単体LEDユニットとも交換不可
・LED寿命40,000h

適合ランプ　球付　LEDユニット　電球色タイプ（3000K）

W・数　1.3W　X　1

器具質量　約　0.2　Kg

尺度　1/2

型番　ED-4644WA

承認　検印　作成
[illegible]　野　石
井　田　川

生産終了品

ENDO

単位　mm　第三角法（JIS　A－4）　ED4644WA－K　株式会社　遠藤照明